Vista frontal

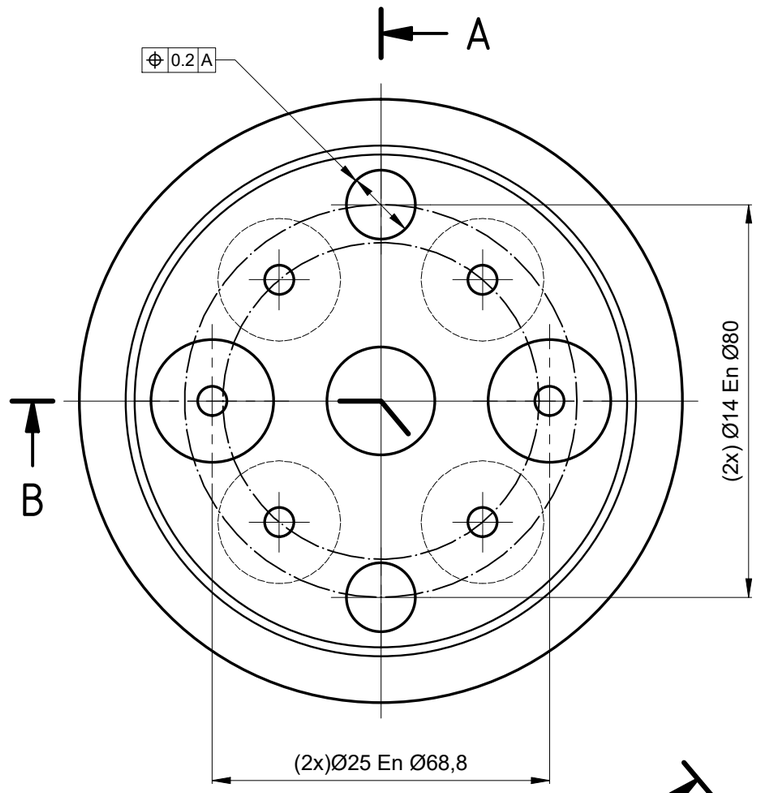

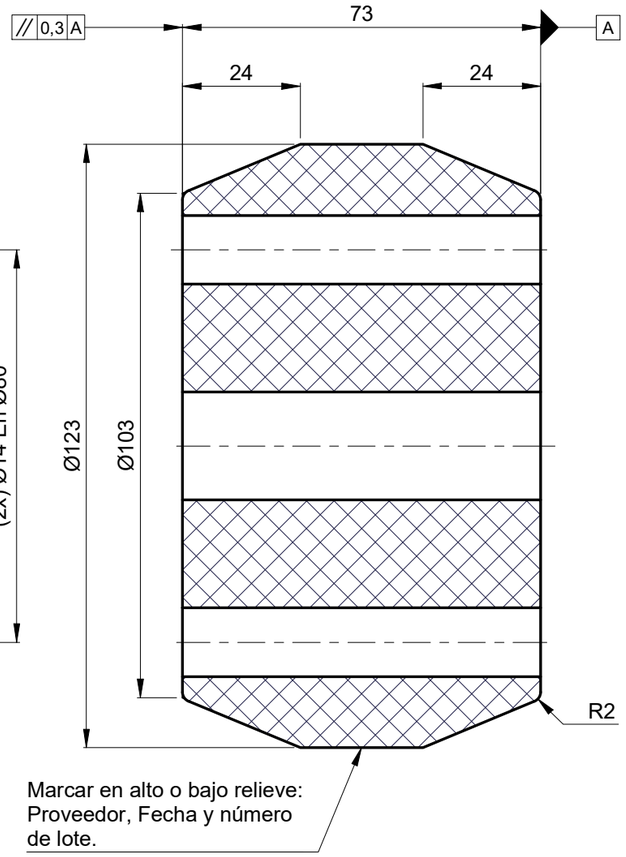

Vista posterior

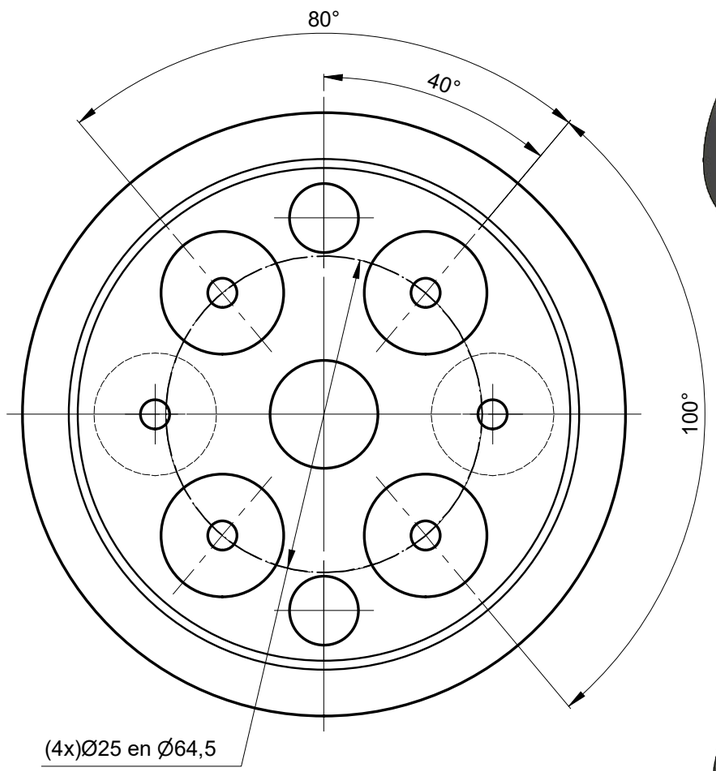

Isométrico

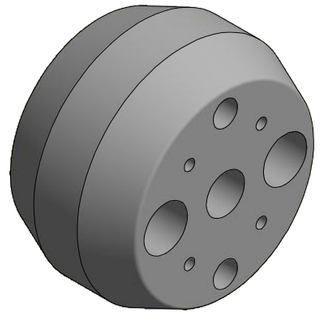

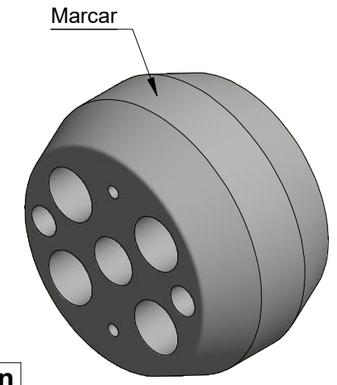

Sección A-A
Esc.: (1 : 1.25)

Sección B-B
Esc.: (1 : 1.25)

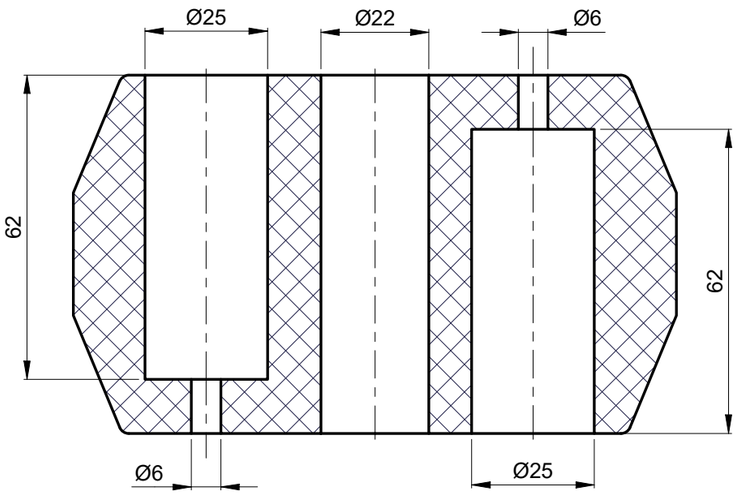

NOTA:

1. Densidad: 1.06 - 1.115 g/cm³
2. Rigidez: 120-130 N/mm
3. Ensayo de tracción: 4-7 MPa
4. Compresión set método B: Inferior al 40%
5. Color: Negro o Gris

Metro de Medellín
AS BUILT
COMO CONSTRUIDO
ESTE DOCUMENTO FUE ENVIADO POR CORREO VERIFICADO
2020-02-13

Asmecon s.a.s. Aseguramiento Metrologico Y Control

EQUIVALENCIA DE MAQUINADOS		Material:	NR + SBR + BR (Caucho natural)
ANSI	DIN - ISO 1302	Tratamiento:	
4	0,1	Dureza:	(35 ± 5) Shore A
8 16 32	0,2 0,4 0,8	Certificados:	Metrología (100% Suministro), Dureza, Material
63 125	1,6 3,2		
250 500	6,3 12,5		

Rev.	Coord.	Modificaciones	Vo.Bo.	Fecha

DIN - ISO 1302 EN MICROMETROS
ANSI EN MICROPULGADAS

METRO DE MEDELLIN CALIDAD DE VIDA

ÁREA DE I+D+i

ESTE PLANO Y TODA LA INFORMACIÓN EN ÉL CONTENIDA SON PROPIEDAD DEL METRO DE MEDELLÍN, EL USO INDEBIDO O LA REPRODUCCIÓN TOTAL O PARCIAL DE ESTE SIN LA PREVIA AUTORIZACIÓN DEL METRO DE MEDELLÍN PODRÁ SER DEMANDADO POR LA VIOLACIÓN A LOS DERECHOS DE AUTOR.

VARIACIONES MÁXIMAS PERMISIBLES DIMENSIONES EN mm ISO 2768 - m

De / Hasta	0 a 6	6 a 30	30/120	120/400	400/1000	1000/2000	2000/4000	+ 4000
Maquinado	±0,1	±0,2	±0,3	±0,5	±0,8	±1,2	±2,0	±3,0
Elastómero	±0,2	±0,5	±0,8	±1,2	±2,0	±3,0	±4,0	±6,0

Elaboró:	Jimmy A. Vega 2010-12-15	Dimensiones en:	Milímetros (mm)
Revisó:	Marlon Vega 2015-08-10	Escala	Proyección
Aprobó:	Metro de Medellín 2020-02-13	1:1	
Instalación:	CABLES		
Sistema:	CABINAS MC		
Subsistema:	SUSPENSIÓN TC8		
Equipo:	CORRECTOR DE EQUILIBRIO		
Descripción:	BLOQUE ELÁSTICO, REDISEÑO EN CAUCHO NATURAL		

Rev.	A3	001582	Cod.	
2028012			1	1
Código SAP	Requerimiento No.	Reemplaza a.	Hoja:	De:

Formato A3 (420x297) según DIN (476 / 823) ISO 5457